Ogrzewacze konwekcyjne z czujnikiem PTC
(ciepło emitowane i stykowe)

Zastosowanie:

Ogrzewacze są stosowane w celu zapobiegania tworzenia się pary wodnej oraz spadku temperatury. Mogą być one eksploatowane wyłącznie w zamkniętych szafach rozdzielczych. Do regulacji temperatury do ogrzewacza należy podłączyć szeregowo odpowiedni termostat.

Wskazówki do instalacji i bezpieczeństwa:

1 **Należy** koniecznie przestrzegać danych technicznych umieszczonych na tabliczce znamionowej!
2 Uwaga: Powierzchnia po rozruchu jest gorąca! Niebezpieczeństwo zranienia i oparzenia!
3 Instalacja może być dokonywana wyłącznie przez wykwalifikowany personel, który powinien przestrzegać obowiązujących, krajowych wytycznych dotyczących zasilania elektrycznego.
4 Odpowiednie zabezpieczenie oraz ochrona przed dotykiem osiągane są poprzez właściwy montaż.
-temperaturapracy -40^{C}C..70°C
- temperatura składowania -40°C.. 80 °C
5 Ze względów bezpieczeństwa oraz w celu nieograniczonej cyrkulacji powietrza należy zachować minimalny odstęp 50 mm od podzespołów i przewodów.
6 W celu lepszego rozprowadzania powietrza ogrzewacze konwekcyjne należy montować w dolnej częśi szafy rozdzielczej w pozycji pionowej (przyłącze w dół)
7 Ogrzewacze z czujnikiem PTĆ nie są przystosowane do łączenia szeregowego
8 Ogrzewacze z czujnikiem PTC wykazują krótkotrwale wysoki prąd włączeniowy Należy zwrócić na to uwagę przy dobieraniu wielkości bezpiecznika na zasilaniu.
9 Ostrożnie ciepło emitowane i kontaktowe: Ogrzewacz nie może być montowany na łatwozapalnych materiałach* ('drewno, tworzywo sztuczne, itd.).
10 Ogrzewacze nie mogą być przykryte.
11 Ogrzewacze nie mogą być eksploatowane w powodującym korozję otoczeniu.

www.elstat.pl

12 Ogrzewacze nie mogą być samodzielnie naprawiane lub przerabiane.

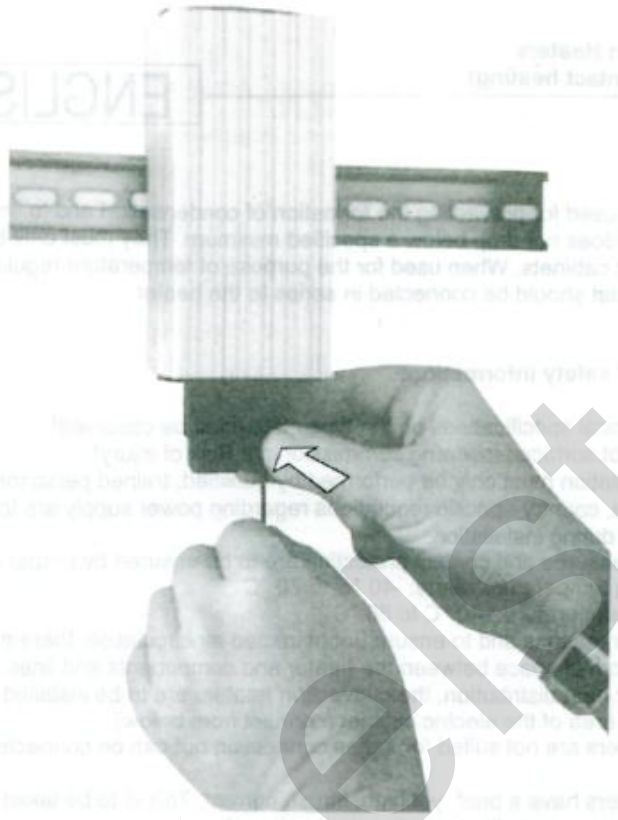

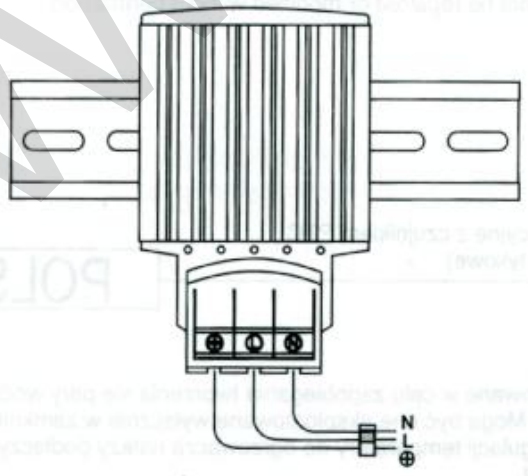

www.elstat.pl